

Солнечная система - Solar Emniyet Ventili

Пользовательские Свойства

Температура жидкости	· 130 °C
Соответствие	· CE 0408
Температура хранения	· -20 ... +60 °C
Pressure Range	· 2,5 bar · 3 bar · 4 bar · 6 bar
Макс. давление	· PN 10

Конструктивные Свойства

Корпус	· Латунь
Выходной патрубок	· G 1/2’’ B
ручка клапана	· ABS
Подключение	· G 1/2’’ B · G 3/4"
Натяжная пружина	· Пружинная сталь

Изображение чертежа - Solar Emniyet Ventili

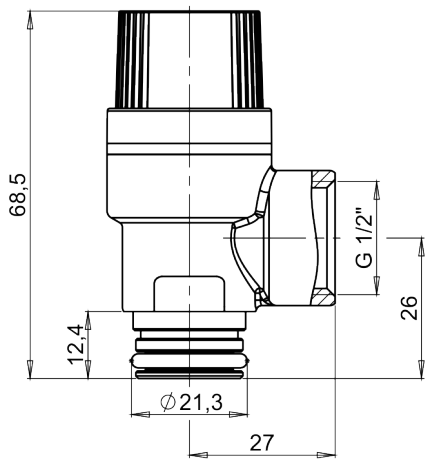

0989600280 /