圧力計 - MG 100

・ 高精度の測定を必要としない場合に使用。
・ 銅合金に適した液体および気体の圧力測定に使用すること。
・ 拍動圧下または振動を伴う環境では液体充填タイプを使用すること。
主な用途：水処理技術、機械製造、冷暖房空調設備（HVAC）、ポンプ/コンプレッサ、水圧/気体圧

構成特性

取り付けタイプ	· ボトム接続
目盛単位	· bar/psi
目盛範囲（PN）	· 0/0,6 · 0/1 · 0/1,6 · 0/2,5 · 0/4 · 0/6 · 0/10 · 0/16 · 0/25 · 0/40 · 0/60 · 0/100 · 0/160 · 0/250 · 0 - 315 · 0/400 · 0/600
真空目盛範囲	· -760 / 0 mmHg · -1 / 0 · -1 / +0,6 · -1 / +1,5 · -1 / +3 · -1 / +5 · -1 / +9
ケース	· 鋼
動き	· 真ちゅう
窓	· ポリカーボネート
湿ったパーツ	· 銅合金
接続	· G 1/2’’ B
ダイヤル	· アルミニウム
ポインター	· アルミニウム
溶接	· はんだ付け

使用特性

作動圧力（最大）	· フルスケールの75%を超えてはならない。
流体温度	· 最大値 + 60 ° C
整合	· EN 837 - 1
精度等級	· CL 2.5
外気温度	· - 40...+ 60° C
保護率	· IP 41
機械的振動試験	· 10Hz-150Hz 1オクターブ/分 - 3軸
機械的衝撃試験用負荷	· 15g
最適作動範囲	· 以下の間 0.1 x PN および 0,75 x PN
貯蔵温度	· -40 ... +70 ° C

製図のイメージ - MG 100

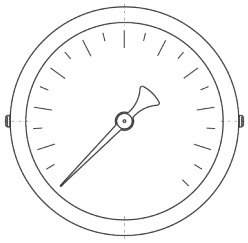

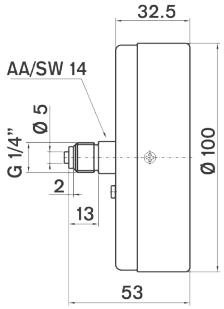

gr. 273

100 10 002 MK /

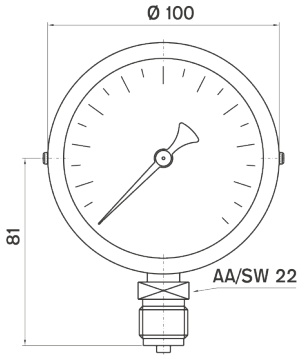

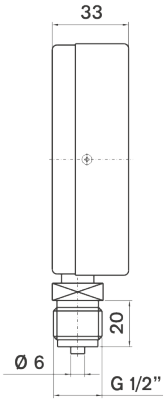

gr. 370

100 10 001 MK /

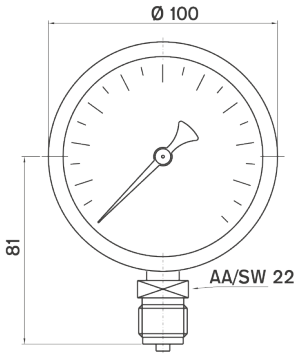

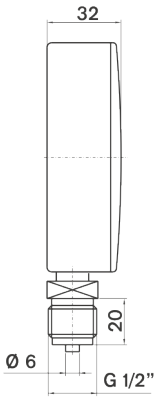

gr. 310

100 10 001 AK /