Immagine di disegno tecnico - DS 0550 Flangia per collegamento lasco

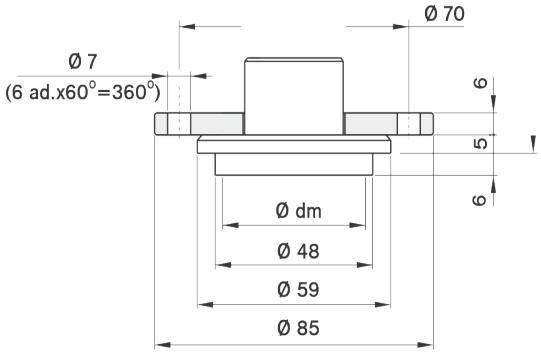

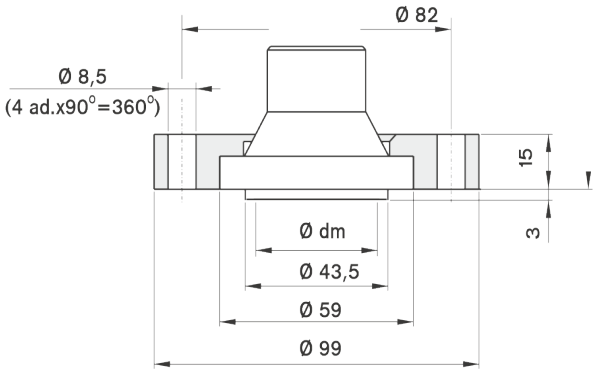

Flanş Grubu : DN 48 PN 40 bar		
Ø	Diyafram Ø dm	Model #
Ø 100 Ø 160	46	DS 0550 00

Flanş Grubu : DN 44 PN 40 bar		
Ø	Diyafram Ø dm	Model #
Ø 100 Ø 160	42	DS 0550 01

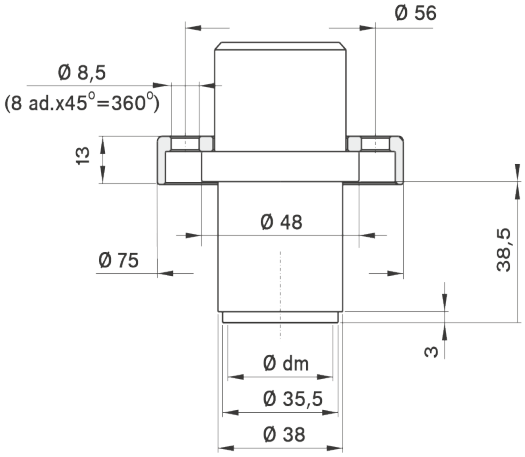

Flanş Grubu : DN 38 PN 40 bar		
Ø	Diyafram Ø dm	Model #
Ø 100 Ø 160	34	DS 0550 03