I sistemi solari - Solar Emniyet Ventili

Proprietà di Utilizzo

Temperatura del fluido	· 130 °C
Conformita	· CE 0408
Temperatura di stoccaggio	· -20 ... +60 °C
Gamma di pressione	· 2,5 bar · 3 bar · 4 bar · 6 bar
Pressione max.	· PN 10

Proprietà Costruttive

Cassa	· Ottone
Raccordo di scarico	· G 1/2’’ B
Manopola	· ABS
Collegamento	· G 1/2’’ B · G 3/4"
Molla di trazione	· Acciaio per molle

Immagine di disegno tecnico - Solar Emniyet Ventili

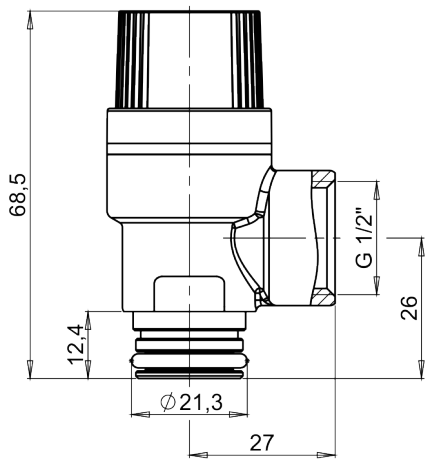

0989600280 /