Separatore di fluido - DS 0550 Flangia per collegamento lasco

- Tutti i gruppi di diaframma sono realizzati con AISI 316L.
- Particolarmente adatti per la misurazione della pressione di fluidi viscosi o agenti cristallizzabili.
- Utilizzabili in ambienti con presenza di vibrazioni o di pressioni pulsanti.
- Liquido di riempimento: glicerina, olio di silicone od olio organico

Proprietà di Utilizzo

Pressione Esercizio (max.)	· Mosto non superare completo.
Temperatura del fluido	· Massimo + 150 °C
Classe di precisione	· CL 1.0
Temperatura ambiente	· -25°C...+85°C
Temperatura di stoccaggio	· - 20 ... + 70 °C

Proprietà Costruttive

Corpo diaframma	· Acciaio inossidabile AISI-316L
Processo di connessione	· Collegamento a flangia
Connessione dello strumento	· G 1/2"
Unità scala	· bar
Intervallo scala (PN)	· 0/2,5 · 0/4 · 0/6 · 0/10 · 0/16 · 0/25 · 0/40
Diaframma	· Acciaio inossidabile AISI-316L
Diametro nominale	· Ø100 mm · Ø160 mm
Riempia il liquido	· Olio Siliconico
Formato della flangia	· DN 40 · DN 50

Immagine di disegno tecnico - DS 0550 Flangia per collegamento lasco

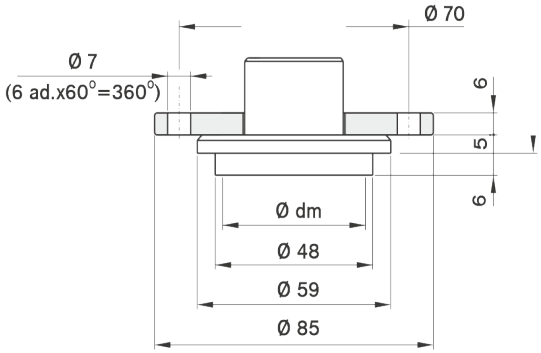

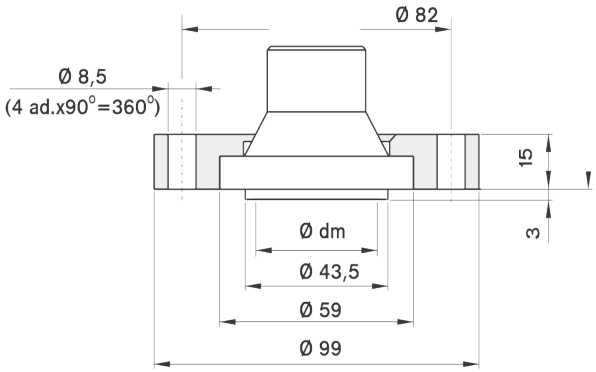

Flanş Grubu : DN 48 PN 40 bar		
Ø	Diyafram Ø dm	Model #
Ø 100 Ø 160	46	DS 0550 00

Flanş Grubu : DN 44 PN 40 bar		
Ø	Diyafram Ø dm	Model #
Ø 100 Ø 160	42	DS 0550 01

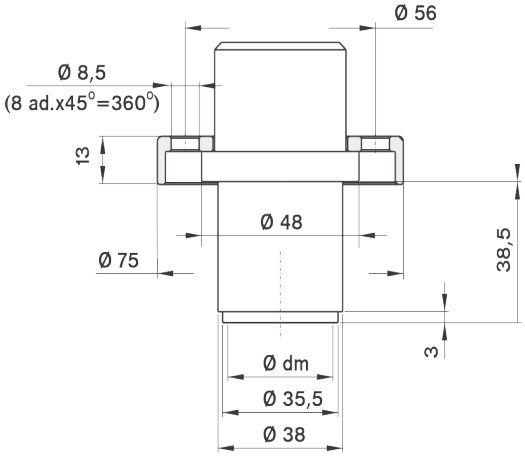

Flanş Grubu : DN 38 PN 40 bar		
Ø	Diyafram Ø dm	Model #
Ø 100 Ø 160	34	DS 0550 03