Technical Drawings - MG 100

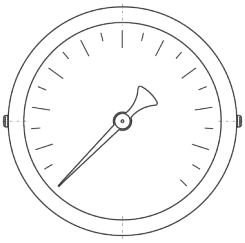

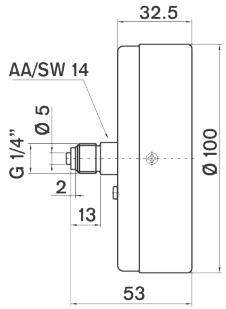

gr. 273

100 10 002 MK /

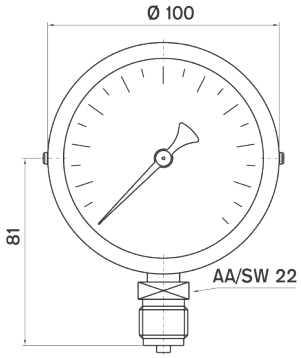

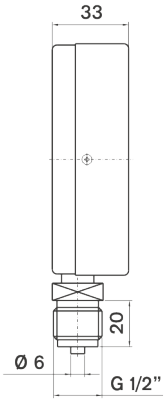

gr. 370

100 10 001 MK /

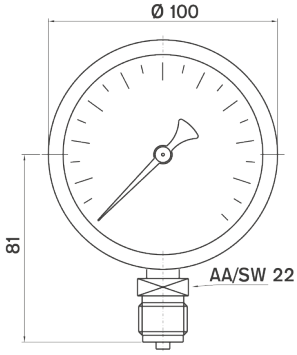

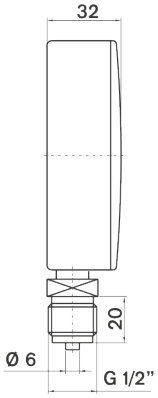

gr. 310

100 10 001 AK /