Diaphragm Seal Systems - DS 0550 حافة التوصيل المرتخية

كل مجموعات الأغشية مصنوعة من AISI 316L. •
مناسب جداً لمقاييس الضغط للسوائل اللزجة والوسائط الكريستالية. •
يمكن استخدامه في البيئات المهتزة أو بضغوط نبضية. •
سائل الملء: غليسرين أو زيت السليكون أو زيت عضوي •
قطاع الصناعة: مصانع البتروكيماويات، صناعة التعدين، التصنيع الآلي، هيدروليك/ضغط الهواء والصناعات الغذائية.

خصائص الاستعمال

ضغط التشغيل (الحد الأقصى)	· full-scale عفن ال تجاوز ت
درجة حرارة السائل	· C° 150 + الحد الأقصى
فئة الدقة	· CL 1.0
درجة الحرارة المحيطة	· -25°C...+85°C
درجة حرارة التخزين	· - 20 ... + 70 °C

الخصائص البنائية

جسم الغشاء	· AISI-316L صلب ال يصدأ
Process Connection	· توصيل الحافة الخارجية
اتصال الصك	· G 1/2"
وحدة القياس	· بار
نطاق القياس (PN)	· 0/2,5 · 0/4 · 0/6 · 0/10 · 0/16 · 0/25 · 0/40
الغشاء	· AISI-316L صلب ال يصدأ
القطر المقدر	· Ø100 mm · Ø160 mm
ملأت سائل	· ليكون زيت
شفير حجم	· DN 40 · DN 50

صورة الرسم الفني - DS 0550 حافة التوصيل المرتخية

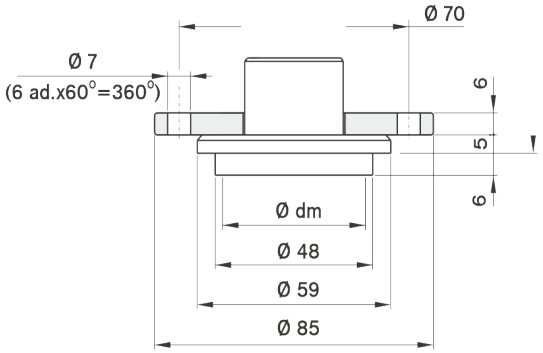

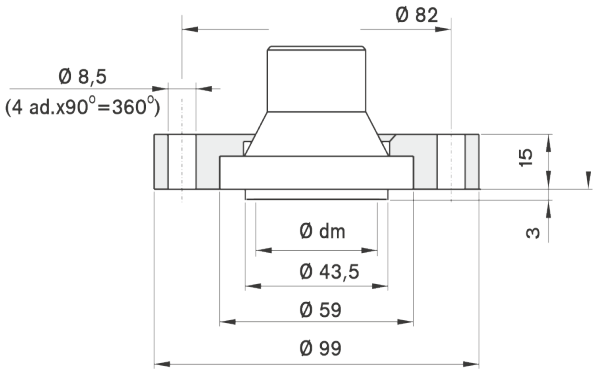

Flanş Grubu : DN 48 PN 40 bar		
Ø	Diyafram Ø dm	Model #
Ø 100 Ø 160	46	DS 0550 00

Flanş Grubu : DN 44 PN 40 bar		
Ø	Diyafram Ø dm	Model #
Ø 100 Ø 160	42	DS 0550 01

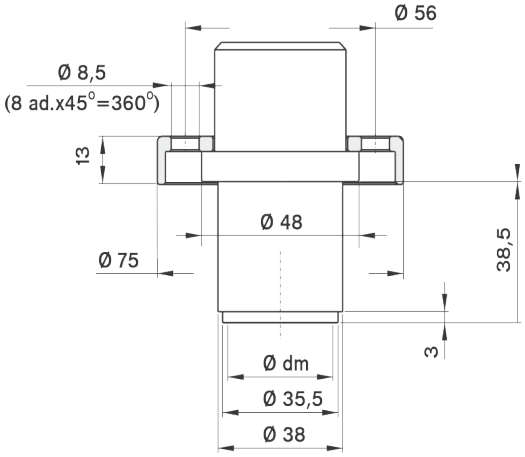

Flanş Grubu : DN 38 PN 40 bar		
Ø	Diyafram Ø dm	Model #
Ø 100 Ø 160	34	DS 0550 03